WOD Skala 1:20

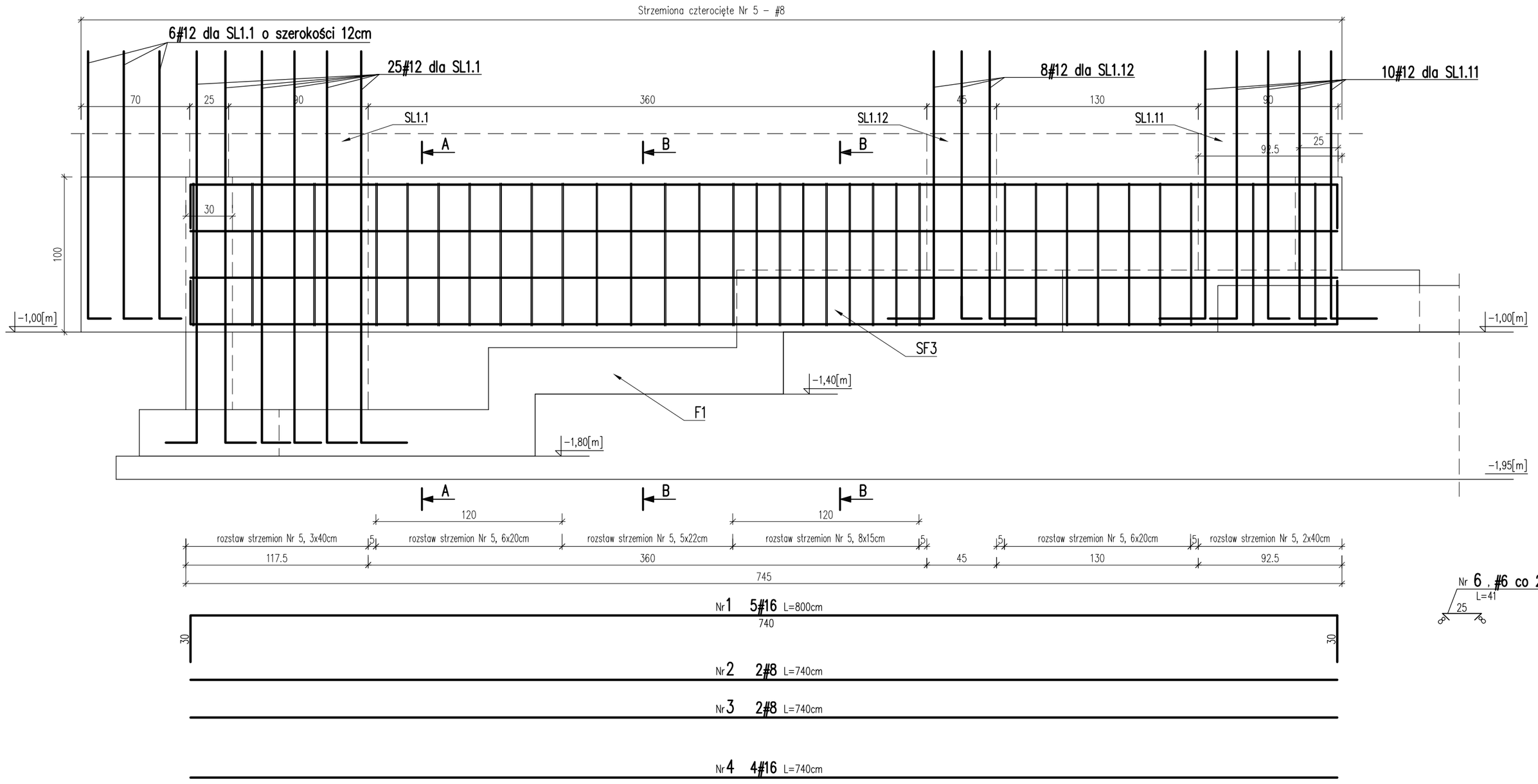

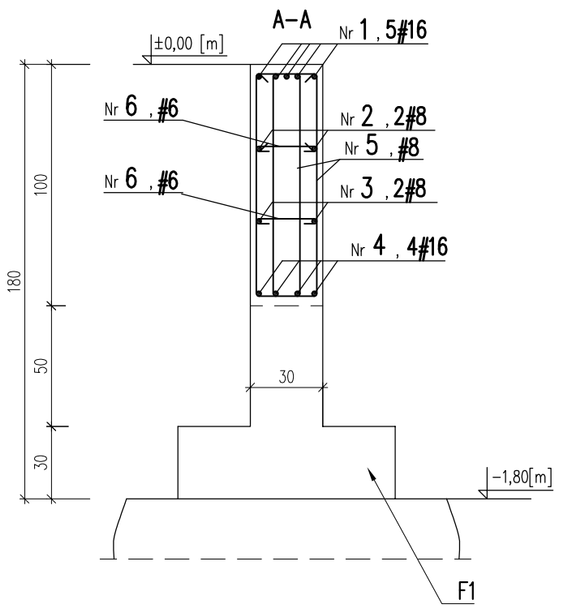

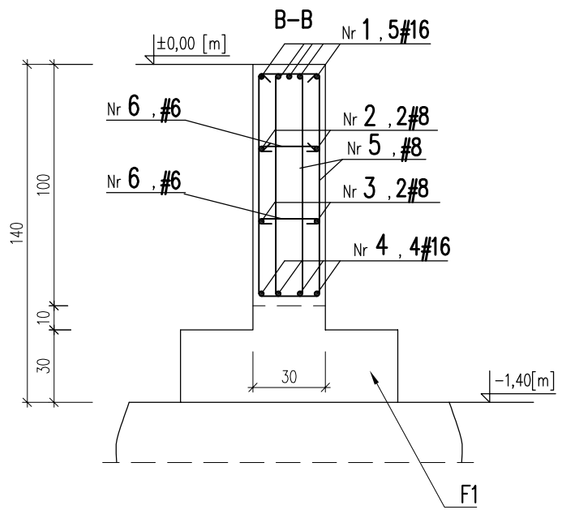

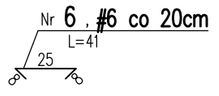

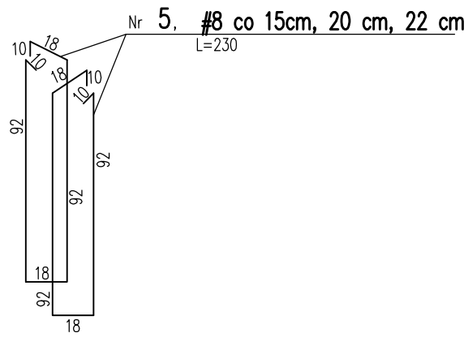

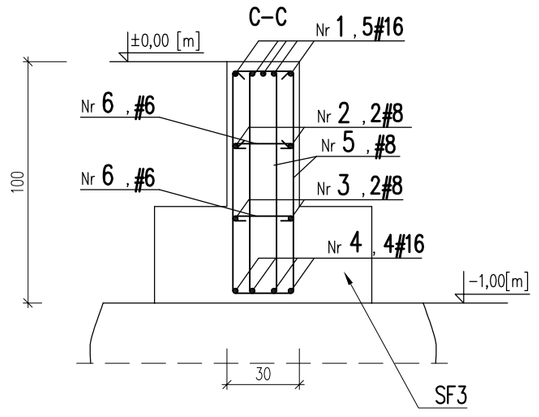

W01 Skala 1:20

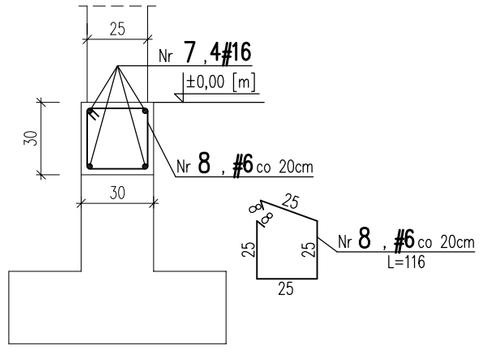

W02 Skala 1:20

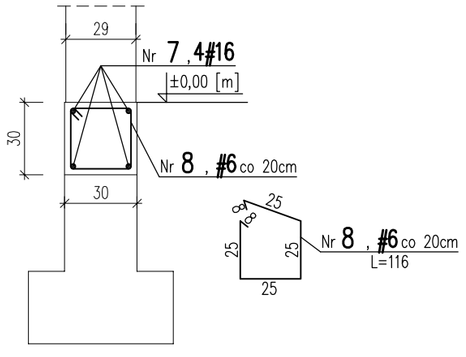

DOLNA OTULINA PRĘTÓW
ŁĄCZNIKOWYCH RDZIENI ORAZ
STRZEMION ZBROJENIA ŁAW– 5 CM

BETON C25/30
WODOSZCZELNOŚĆ W8
STAL A–IIIN (B500SP)#

BETON C12/15 (WYPEŁNIENIE STUDNI)
BETON C10/12,5 (PODKŁADOWY)

BIURO INWESTYCYJNE >>PRO-INVEST<<			
Obiekt, adres RZESZÓW, AL. POWSTAŃCÓW WARSZAWY DZ. NR EW. 1775/58 OBR. 207		Stadium PROJEKT WYKONAWCZY	
Nazwa opracowania BUDOWA BUDYNKU LABORATORIUM Z KANAŁEM DIAGNOSTYCZNYM DLA POTRZEB KATEDRY SILNIKÓW SPALINOWYCH I TRANSPORTU POLITECHNIKI RZESZOWSKIEJ		Branża KONSTRUKCJA	
Przedmiot rysunku WOD, W01, W02			
Projektant mgr inż. W. PAZDAN		Nr uprawnień B-27/92	Podpis
Sprawdzający mgr inż. J.CZAJA		Nr uprawnień B-113/83	Podpis
Nr rysunku K14	Nr archiwalny	Data 07.2015	Skala 1:20